سيف الجزيرة
SAIf Al JAZIRA

SAIF AL JAZIRA · LIGHT & DESIGN

دليل الإنارة



بعين المصمّم

اختيارٌ يجمع جمال القطعة وأثر الضوء

ILLUSTRATED EDITION · NOVEMBER 2026

دليل الاختيار

في هذا الدليل

من أول نظرة إلى القطعة حتى رؤيتها مضاءة في مكانها؛ دليل يساعدك على طرح الأسئلة المناسبة واختيار إنارة تعبّر عن ذوقك وتخدم استخدامك.

01 بعين المصمّم 03

القطعة والمكان 03
الكلاسيكي، المعاصر، المودرن 05
الشرقي والحرفة والهوية المحلية 08
المقاس، الطاولة، القبة، الدرج والمداخل 13
التناغم والتشطيبات والمشهد المضاء 18
الظلال وراحة العين 21
قائمة الاختيار والاعتماد 23

02 تفاصيل تصنع القيمة 25

03 لكل مكان إنارته 26

04 الضوء في تفاصيله 28

بعين المصمّم: نماذج مختارة — من الصفحة ٢٩ إلى ٣٢
المصادر وملاحظات الصور والرسوم — من الصفحة ٣٣ إلى ٣٥

الفصل الأول / بعين المصمّم

بعين المصمّم

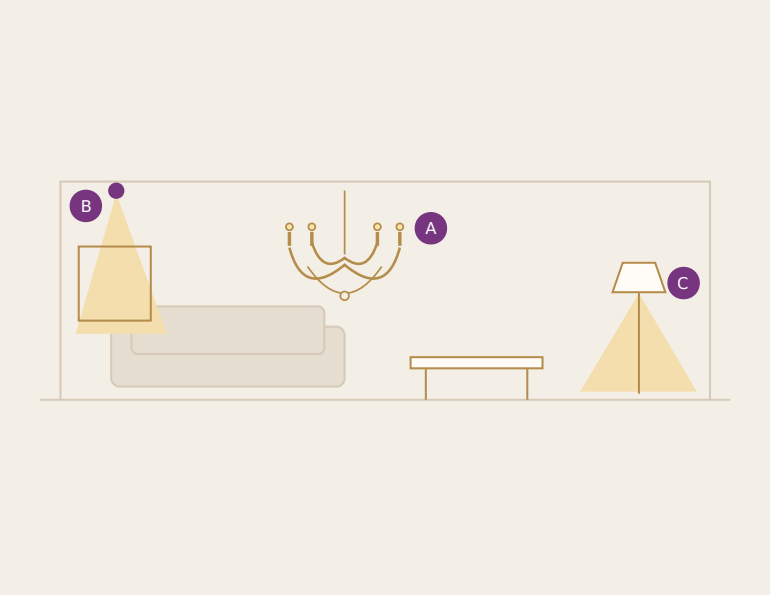

A: القطعة الزخرفية. B: إبراز الجدار. C: ضوء للقراءة. تعمل المصادر معاً بحسب الاستخدام.



الثريا ضمن المشهد المعماري والأثاث.

تستطيع الثريا أن تمنح المكان شخصيته حتى وهي مطفأة. يظهر حضورها في شكلها وخامتها وعلاقتها بالعمارة والأثاث. وعندما تضيء، تضيف طبقة أخرى إلى المشهد: توهّجاً وانعكاسات وظلالاً، وضوءاً يقع على الوجوه والأسطح.

الإنارة الزخرفية والإنارة التقنية

تمنح الإنارة الزخرفية للقطعة نفسها دوراً بصرياً واضحاً؛ مثل الثريات والفوانيس والأباليك ومصابيح الطاولة. وقد تؤدي أيضاً وظيفة الإنارة العامة أو القراءة أو إضاءة سطح محدد. أما اختيار الإنارة التقنية فيركّز على موضع الضوء وانتشاره وراحة العين، مثل السبوتات القابلة للتوجيه وغاسلات الجدران. ويمكن أن تكون هذه الوحدات ظاهرة أو مدمجة في العمارة.

كيف تعملان معاً؟

في المجلس، يمكن لفانوس مركزي أن يمنح المكان هويته، وتكشف إنارة موجهة ملمس جدار أو تفاصيل لوحة، ويخدم ضوء إضافي القراءة أو الاستخدام اليومي. يتيح تنسيقها والتحكم بمجموعاتها تعديل أجواء المكان بحسب المناسبة.

عند اختيار أي قطعة، اسأل عمّا تضيفه إلى شخصية الغرفة، وما يساعدك ضوؤها على رؤيته أو القيام به.

للاستزادة: 1, 2 · المصادر في نهاية الدليل

الفصل الأول / بعين المصمّم

قراءة المكان

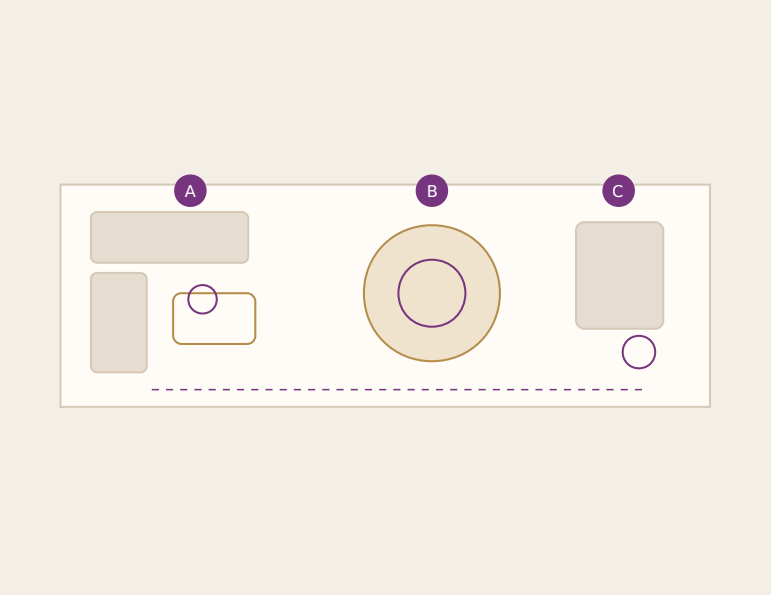

A: جلسة. B: طاولة. C: قراءة. تُراجع نقاط الإنارة وفق الأثاث ومجال النظر المشترك.



دراسة شكل القطعة وتناسبها قبل الاختيار.

ابدأ بالنظر إلى الغرفة من المدخل، ثم من الأماكن التي ستجلس فيها. يتغيّر حضور قطعة الإنارة بحسب موقع المشاهد، وارتفاع السقف، والخلفية التي تظهر أمامها.

الاستخدام قبل التوزيع

حدّد أماكن الجلوس والطاولة والقراءة ومسارات الحركة. يساعد مخطط الأثاث على اختيار موقع القطعة؛ فمنتصف السقف لا يطابق دائماً مركز الجلسة أو الطاولة. وفي المساحات المفتوحة، يمكن لكل منطقة أن تمتلك تكوينها الضوئي المرتبط باستخدامها.

ما الذي يحيط بالقطعة؟

راقب خطوط العمارة، وتقسيمات الجدران، والأثاث والستائر. قد يبدو فانوس مفتوح خفيف الحضور أمام خلفية غنية، بينما تمنح ثريا ممتلئة مساحة بسيطة نقطة جذب واضحة. اختر ما تريد أن تلتقطه العين أولاً، ثم رتّب العناصر التي تكمله.

خذ إلى المعرض صوراً واضحة للمكان، ومخططاً بأبعاد الأثاث، وارتفاع السقف بعد التشطيب. تمنح هذه المعلومات المختص أساساً أفضل لمساعدتك في الاختيار.

للاستزادة: 1 · المصادر في نهاية الدليل

الفصل الأول / بعين المصمّم

الكلاسيكي: قراءة التفاصيل



انحناءات الأذرع وتفاصيل الزجاج.



طبقات الكريستال وكثافة التفاصيل.

في الإنارة الكلاسيكية، قد تبدأ ملامح القطعة من انحناءة ذراع، أو انتظام توزيع الشموع، أو تدرّج طبقات الكريستال حول جسم مركزي. يجمع هذا الوصف تصاميم مستلهمة من تقاليد زخرفية مختلفة؛ لذلك يمكن أن يكون حضور القطعة هادئاً ومتزناً، أو غنياً بالتفاصيل.

عند المقارنة، انظر إلى الشكل العام أولاً، ثم اقترب من التفاصيل. كيف تتوزّع الأذرع؟ ما العلاقة بين ارتفاع الجسم وعرضه؟ وهل تظهر الزخارف بوضوح من المسافة التي ستُشاهد منها القطعة؟ اللون الذهبي أو كثرة الكريستال وحدهما لا يكفيان لتحديد الطابع.

يمكن لثريا كلاسيكية أن تتكامل مع سقف مزخرف أو جدران ذات تقسيمات منتظمة، وقد تصبح أيضاً نقطة جذب في غرفة أبسط. راقب العلاقة بين التفاصيل: انحناءة تتجاوب مع خطوط الأثاث، أو ترتيب متناظر ينسجم مع العمارة. لا يلزم أن تتكرر الزخرفة نفسها في كل عنصر حتى يتحقق الانسجام.

للاستزادة: 1, 2 · المصادر في نهاية الدليل

الفصل الأول / بعين المصمّم

المعاصر: حرية في التكوين



تفصيل من مجموعة Nappe يوضح تنوّع الأشكال. Masiero، ص ١٠٤.



تكوين Nappe من Masiero: إيقاع العناصر فوق الطاولة. كتالوج Dimore، ص ١٠٥.

تعبّر الإنارة المعاصرة عن توجهات التصميم في وقتنا، وتستوعب لغات بصرية متعددة: قطعة نحتية، أو مجموعة عناصر معلّقة، أو إعادة صياغة لشكل مألوف. وقد تستلهم من الكلاسيكي أو المودرن، مع تقديمه بتكوين جديد.

عندما يكون التكوين غير متناظر أو متعدّد المستويات، انظر إليه من أكثر من زاوية. كيف يبدو من المدخل؟ ومن مكان الجلوس؟ وهل تتوازن الفراغات بين عناصره مع الأثاث المحيط؟ وفي الفراغات المرتفعة، راجع صورته من الطابق العلوي أيضاً.

فوق طاولة طويلة، مثلاً، يمكن لمجموعة معلّقات زجاجية أن تمنح امتداداً بصرياً يناسب الطاولة. يتغيّر أثرها بحسب عدد الوحدات وتوزيعها وارتفاعاتها. اطلب رسماً للمجموعة كاملة داخل المكان، حتى تقارن التكوين كما سيُرى بعد التركيب.

للاستزادة: 1 · المصادر في نهاية الدليل

الفصل الأول / بعين المصمّم

المودرن: جمال البساطة

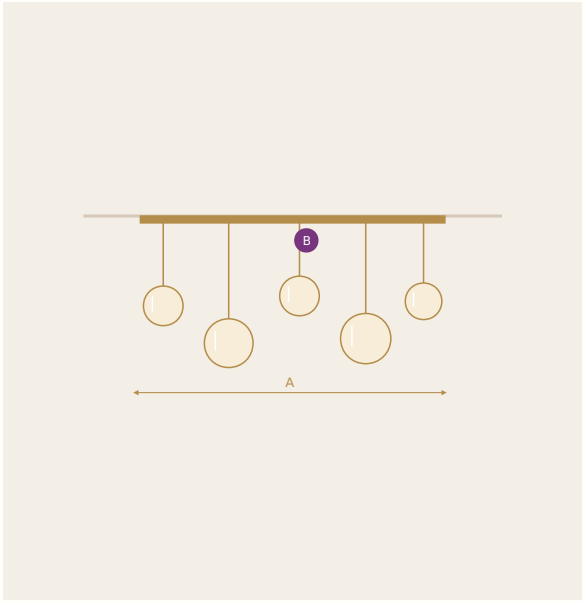

A: عرض التكوين كاملاً. B: اختلاف مستويات التعليق. يُدرس الفراغ بين العناصر ضمن المجموعة.



Honicé من Masiero: خطوط معدنية واضحة وعناصر من الأونيكس. ص ٢١٥.

تتميّز الإنارة المودرن بوضوح الشكل وبساطة التفاصيل. يأتي حضورها من تناسب عناصرها، وطريقة ترتيبها، وجمال خاماتها، مع الابتعاد عادةً عن الزخارف المتراكبة وستائر الكريستال الكثيفة. يسمح هذا الهدوء البصري للعين بأن تستوعب التكوين بسهولة.

وقد تكون القطعة وحدة واحدة بسيطة، أو مجموعة من الأشكال الزجاجية المعلّقة بأسلاك رفيعة. كرات، أو قطرات، أو أشكال منحنية تتوزّع على ارتفاعات مدروسة، وتترك بينها فراغات تمنح كل عنصر حضوره. تعدّد القطع لا يعني بالضرورة ازدحام التصميم؛ المهم هو العلاقة بينها واتّزان المجموعة.

عند اختيار هذا النوع، انظر إلى التكوين كاملاً. هل تتناسب أحجام الزجاج مع المساحة؟ هل تخدم اختلافات الارتفاع شكل المجموعة؟ وكيف يبدو توزيعها فوق الطاولة أو داخل الفراغ؟

اطلب رؤية ترتيب التعليق المقترح، لا شكل القطعة الزجاجية وحدها. فقد تمنح الوحدات نفسها نتائج مختلفة تماماً بحسب عددها، وتباعدها، وارتفاعاتها. في التصميم المودرن، الفراغ بين العناصر جزء من جمال القطعة.

للاستزادة: 1 · المصادر في نهاية الدليل

الفصل الأول / بعين المصمّم

الطابع الشرقي: روح الحرفة



التقاء المعدن المشغول والزجاج في جسم فانوس.



صورة توضيحية للعمل الحرفي من الموقع.

خلف كثير من قطع الإنارة الشرقية ذات الطابع التراثي، تقف أيدٍ خبيرة وحرفة تناقلتها الأجيال. يُشكَّل المعدن، ويُطرق، ويُنقش أو يُفرَّغ، ويُنفخ الزجاج أو يُزخرف، عبر مراحل قد يشارك فيها أكثر من حرفي، لكل منهم اختصاصه.

يتعلّم الصانع هذه المهارات بالممارسة، ومن خبرة تنتقل داخل العائلات والورش، من المعلّم إلى المتدرّب. وتظهر بصمته في توازن النقش، وانحناءة المعدن، وطريقة التقاء الأجزاء. هذه العناية تمنح القطعة شخصيتها، وتجعل حضورها مرتبطاً بقصة صنعها بقدر ارتباطه بجمال شكلها.

تتداخل في هذا العالم تأثيرات إسلامية وأندلسية، وتقاليد مغربية ومصرية وشامية ونجدية. وهي مسميات متقاطعة؛ فقد تجمع القطعة الواحدة بين مرجعية إسلامية وصنعة محلية وتكوين معاصر.

للاستزادة: 3, 4 · المصادر في نهاية الدليل

الفصل الأول / بعين المصمّم

الإسلامي والأندلسي



تلتقي النجوم الهندسية والتوريق في تفاصيل المعدن المشغول.



ثريا تتكامل فيها طبقات الضوء مع الزخارف المفرّغة.

الإسلامي: جمال التناسق

يمثّل الفن الإسلامي مرجعية واسعة تتنوّع باختلاف المناطق والعصور. ومن مفرداته البارزة التكوينات الهندسية والزخارف النباتية والخط العربي. وفي الإنارة، يمكن لهذه العناصر أن تنظّم سطح القطعة، أو تتحول إلى تفريغات يمرّ الضوء عبرها. ويظهر جمالها في تناسب الأجزاء وإيقاع التكرار.

الأندلسي: إيقاع التفاصيل

يستحضر الطابع الأندلسي تشابك الأشكال الهندسية ورشاقة الزخارف النباتية والكتابية، كما تظهر في فنون الأندلس وعمارتها. ويمكن استلهامها في فانوس أو ثريا بتفاصيل مترابطة، مع ترك مساحات تُظهر جمال التكوين. وقد تتقاطع هذه الملامح مع الطابع المغربي بحكم الروابط التاريخية والفنية بينهما.

للاستزادة: 5, 6 · المصادر في نهاية الدليل

الفصل الأول / بعين المصمّم

المغربي والمصري والشامي

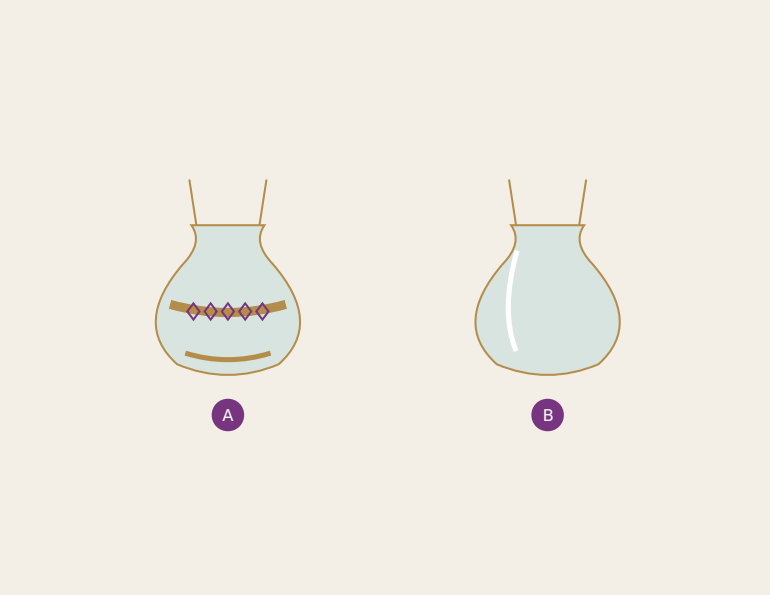

رسم تفسيري: A يستلهم هيئة المشكاة المزخرفة؛ B يوضح بساطة هيئة زجاجية. ليس توثيقاً لقطعتين تاريخيتين.

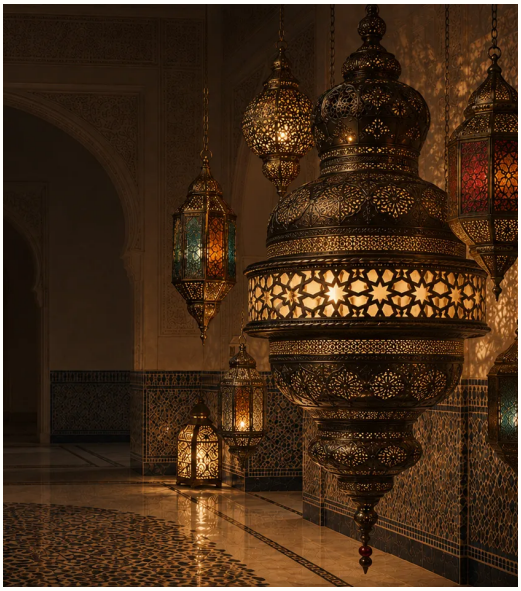

تفريغ المعدن وظهور الضوء بين الزخارف.

المغربي: النقش والضوء

تبرز في كثير من القطع المغربية حرفة تشكيل النحاس والنحاس الأصفر ونقشهما وتفريغهما. وفي التصاميم المفرّغة، يصبح مرور الضوء بين الزخارف جزءاً من حضور القطعة. عند الاختيار، شاهدها مضاءة لتقيّم شكلها والنقوش الضوئية التي قد تضيفها إلى محيطها.

المصري: حضور الزخرفة

تقدّم تقاليد الإنارة المصرية منابع متعددة للاستلهام، من الفوانيس المعدنية المشغولة إلى المشكاوات الزجاجية المزينة بالمينا والتذهيب والكتابات، ومنها نماذج مملوكية بارزة. ويمكن ترجمة هذا الثراء في قطعة ذات جسم واضح وزخرفة موزعة بعناية. وعند اختيارها، راقب تناسب التفاصيل مع حجم الغرفة ومسافة المشاهدة.

الشامي: دقة الحرفة

في الموروث الشامي، وخصوصاً السوري، يشكّل الزجاج الدمشقي المنفوخ يدوياً أحد المراجع الحرفية المميزة. تتكوّن هيئته ولونه بين يدي الصانع، ضمن خبرة متوارثة في الورش. ويمكن توظيفه في قنديل أو وحدة معلّقة تجمع الزجاج والمعدن المشغول، فتظهر شخصيتها في تفاصيلها وفي الضوء الذي يمر عبرها.

للاستزادة: 3, 4, 5, 7 · المصادر في نهاية الدليل

الفصل الأول / بعين المصمّم

النجدي: ملامح الدار



تكرار الفوانيس ضمن تقسيمات السقف.



فوانيس جدارية تتجاوب مع تفاصيل العمارة.

تنبع ملامح الطابع النجدي من عمارة المنطقة وحرفها: الكتل الطينية، والفتحات المثلثة، والزخارف الجصية، والأبواب الخشبية المنقوشة والملوّنة. ويضم هذا الموروث مفردات متعددة، منها المثلثات والدوائر والنقاط والتكوينات المتكررة، يمكن للمصمم أن يستلهم منها شخصية القطعة.

في الإنارة المستلهمة من نجد، يمكن أن يتحول إيقاع فتحات الجدار إلى تفريغات في جسم الفانوس، أو تفصيل من باب قديم إلى إطار زخرفي حول الزجاج. وتمنح الهيئة المتزنة وتوزيع الزخرفة بعناية مجالاً لهذه التفاصيل كي تُقرأ بوضوح.

عند اختيار إنارة لمجلس نجدي، انظر إلى علاقتها بالجدران والأبواب والسقف. إذا كانت العمارة غنية بالنقوش، فقد تلائمها قطعة أهدأ في تفاصيلها. أما الفراغ البسيط، فيمكن أن يمنح فانوساً أكثر تعبيراً مساحة للحضور.

ويمتد الاختيار إلى أثر الضوء نفسه: كيف يُظهر ملمس الجدار؟ وكيف تبدو الوجوه أثناء الجلوس؟ بهذه العلاقة بين القطعة والمكان، تصبح الإنارة جزءاً من أجواء المجلس وهويته.

للاستزادة: 8 · المصادر في نهاية الدليل

الفصل الأول / بعين المصمّم

السلماني: امتداد الهوية



هيئة هندسية واضحة تحمل زخارف مستلهمة من نجد.



ثريا دائرية تجمع فوانيس متدلية في تكوين معاصر.



إنارة خارجية تعيد قراءة عناصر العمارة المحلية.

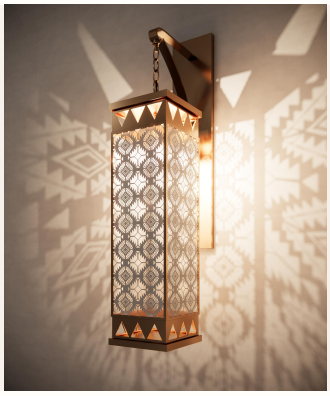

فانوس جداري يجمع المثلثات والزجاج المزخرف.

يتصل التوجه السلماني بالهوية المحلية ويطوّرها لتواكب الحياة المعاصرة. ويقدّم ميثاق الملك سلمان العمراني قيماً تشمل الأصالة والاستمرارية ومحورية الإنسان وملاءمة العيش والابتكار والاستدامة. هذه المبادئ تفتح المجال لتصاميم متعددة تستجيب للمكان واستخدامه.

ويمكن ترجمة هذا التوجه في الإنارة من خلال فانوس يستلهم نسب العمارة المحلية، أو وحدة معلّقة تعيد صياغة زخرفة نجدية بتفاصيل مختصرة، أو قطعة مصممة خصيصاً لتتكامل مع الجدران والفتحات المحيطة بها.

تكتمل الفكرة حين يواكب الأداءُ جمالَ التصميم: ضوء مريح، وتحكم مناسب في شدته، ووصول مدروس للصيانة واستبدال المكونات. ويمكن أن تتعاون القطعة الزخرفية مع إنارة معمارية تبرز الخامات ومسارات الحركة، لتظهر الهوية في تجربة المكان كاملة.

ما الذي تسأل عنه قبل الاختيار؟

اسأل عن مراحل العمل اليدوي في القطعة، والخامة المستخدمة، ومرجع الزخرفة، وإمكانية تعديل المقاس. ثم شاهدها مضاءة؛ فمعرفة كيف صُنعت وكيف تعمل تساعدك على تقدير قيمتها واختيار مكانها.

للاستزادة: 9 · المصادر في نهاية الدليل

الفصل الأول / بعين المصمّم

التناسب: حضور متوازن

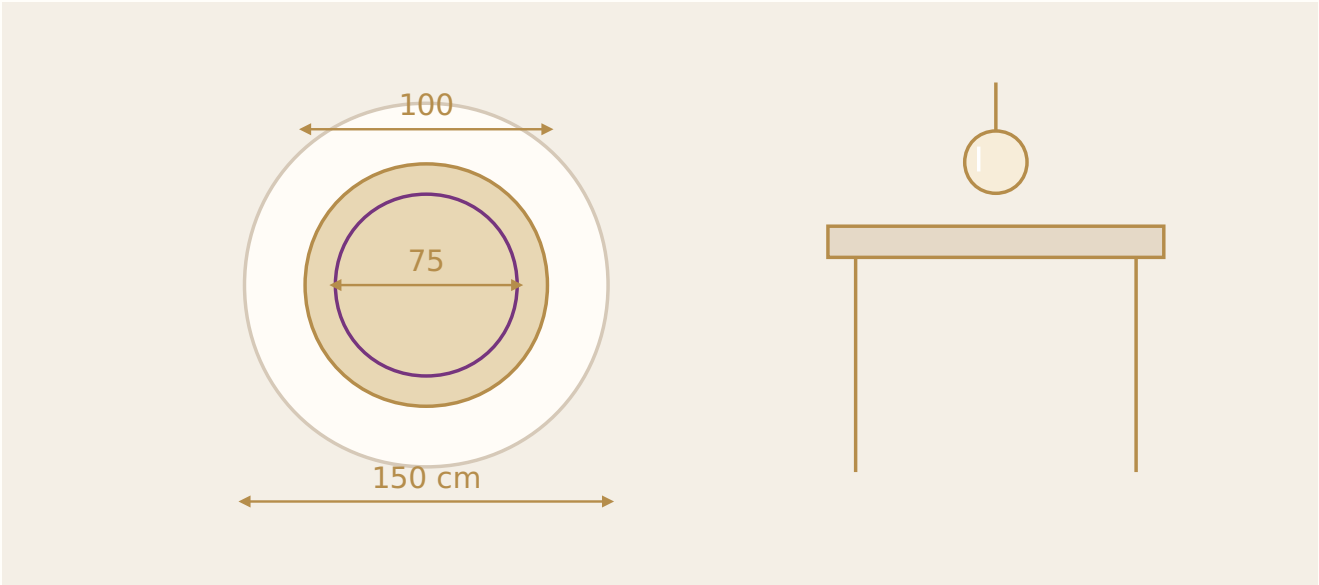

مثال للمقارنة: طاولة قطرها ١٥٠ سم، وثريا بقطر ٧٥–١٠٠ سم كبداية. ويُراجع أيضاً شكل الجسم وحضوره.

يكتمل جمال قطعة الإنارة عندما تجد حجمها وموقعها المناسبين. فقد تكون الثريا جميلة في المعرض، ثم تبدو صغيرة وسط مجلس واسع، أو مزدحمة فوق طاولة محدودة المساحة. يبدأ الاختيار من العلاقة بين القطعة وما حولها: الأثاث، وارتفاع السقف، والمساحة التي ستشغلها أمام العين.

حجم القطعة وحضورها

يمكن لقطعتين بالقطر نفسه أن تمنحا انطباعين مختلفين تماماً. فالثريا الغنية بالكريستال والأذرع تبدو عادةً أكثر امتلاءً من تكوين مفتوح تحيط الفراغات بعناصره. لذلك، قارن العرض والارتفاع مع شكل الجسم وكثافة تفاصيله؛ فالقياس المكتوب وحده لا يصف حضور القطعة.

فوق الطاولة: ابدأ بما تحتها

تمنحك الطاولة مرجعاً واضحاً لاختيار الحجم. ولثريا مستديرة، يمكن البدء بقطر يقارب نصف عرض الطاولة إلى ثلثيه، ثم تعديل الاختيار بحسب التصميم والمكان.

فوق طاولة دائرية قطرها ١٥٠ سم، مثلاً، يمكن مقارنة ثريات بأقطار تقارب ٧٥–١٠٠ سم كبداية. هذه مساحة للمقارنة، وليست مقاساً إلزامياً. أما الطاولة الطويلة، فيمكن أن يلائمها تكوين ممتد أو عدة وحدات موزّعة على طولها.

للاستزادة: 10 · المصادر في نهاية الدليل

الفصل الأول / بعين المصمّم

ارتفاع التعليق

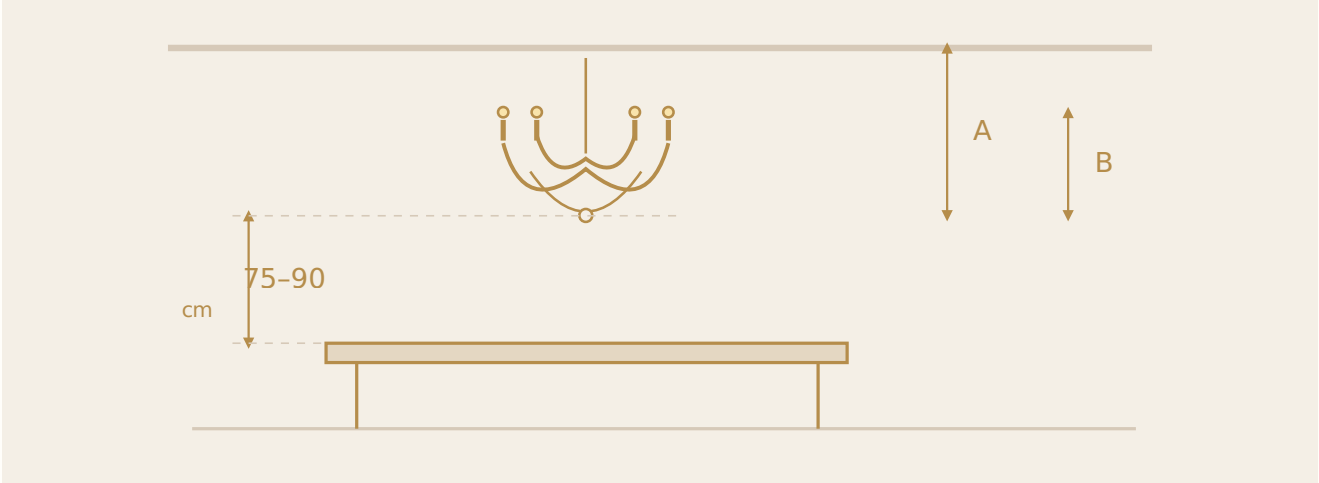

٧٥–٩٠ سم من سطح الطاولة إلى أدنى جزء: نقطة بداية. A الارتفاع الكلي بعد التعليق؛ B ارتفاع جسم القطعة.

عند استخدام عدة معلّقات، انظر إلى عرض المجموعة وطولها والمسافات بين عناصرها. اطلب رسماً يوضحها فوق الطاولة بأبعادها الفعلية؛ فصورة وحدة منفردة لا تكفي لتخيّل التكوين كاملاً.

ارتفاع التعليق: جزء من التصميم

فوق طاولة الطعام، تُستخدم مسافة تقارب ٧٥–٩٠ سم بين سطح الطاولة وأدنى نقطة في القطعة كنقطة بداية شائعة. ويُراجع الارتفاع بحسب حجم الثريا، وارتفاع السقف، ووضوح الرؤية بين الجالسين، وراحة العين عند تشغيل الضوء.

أما في المداخل ومسارات الحركة، فيُقاس الخلوص من الأرضية النهائية إلى أدنى جزء من القطعة، مع مراعاة المرور وفتح الأبواب. وفي الفراغات المزدوجة الارتفاع، تُدرس القطعة أيضاً من الطابق العلوي ومن زوايا الاقتراب المختلفة.

قبل اعتماد المقاس

تأكّد من الفرق بين ارتفاع جسم القطعة والارتفاع الكلي بعد التعليق، الذي يشمل السلسلة أو الأسلاك وقاعدة السقف. واسأل عن أقل وأكبر ارتفاع يمكن تنفيذه، خصوصاً إذا كانت القطعة معلّقة بقضبان ثابتة.

للمقارنة قبل الشراء، اطلب وضع القطعة بمقياس صحيح على صورة أو واجهة مرسومة للمكان. ويمكن لنموذج ورقي بالحجم الفعلي أن يساعد على تقدير عرضها وهيئتها، مع بقاء المعاينة المضاءة ضرورية للحكم على أثر الضوء.

للاستزادة: 10 · المصادر في نهاية الدليل

الفصل الأول / بعين المصمّم

في القبة: تكامل الشكلين

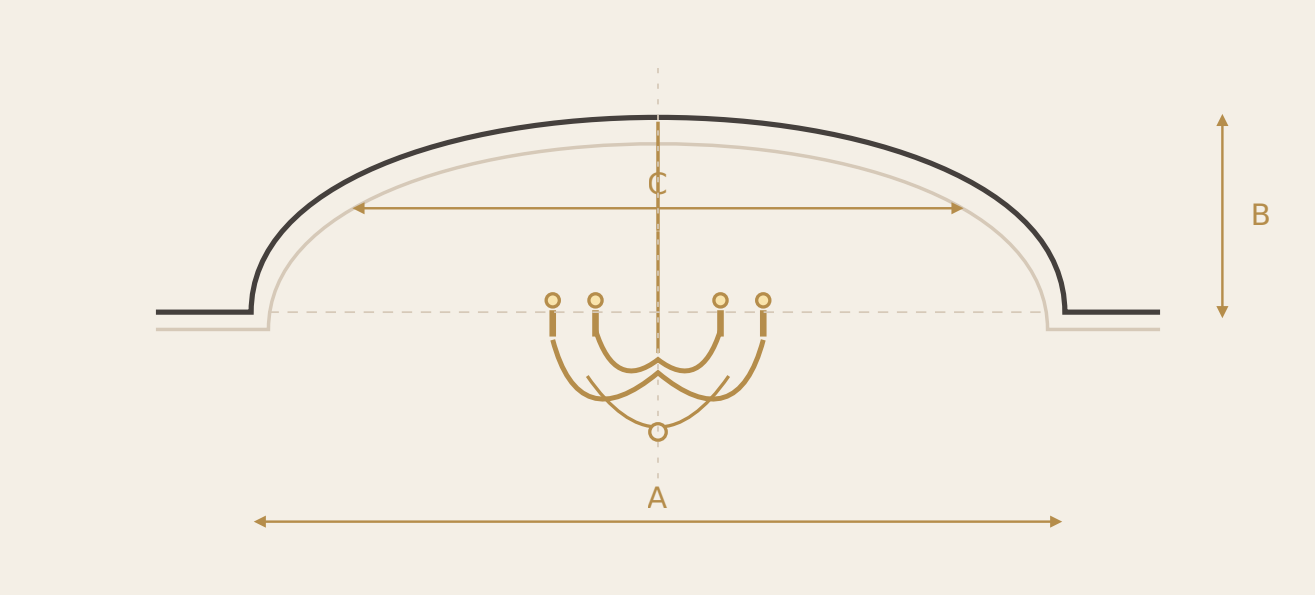

A قطر الفتحة. B عمق القبة. C العرض الداخلي عند مستوى محدد. يتغيّر العرض المتاح مع انحناء القبة.

تمنح القبة الثريا إطاراً معمارياً واضحاً. ابدأ بقياس قطر فتحة القبة، وعمقها، وارتفاع حافتها عن الأرضية النهائية، ثم انظر إلى العلاقة بين انحناء القبة وهيئة الثريا.

يمكن تجربة ثريا أعرض وأقصر مع قبة ضحلة، بينما تتيح القبة العميقة دراسة تكوين أطول أو متدرّج. ويُختار العرض بحيث تبقى مساحة حول القطعة تسمح بقراءة شكلها وتفاصيل القبة معاً. أما كثافة الكريستال والأذرع فتؤثر في مقدار الفراغ الذي تحتاجه بصرياً.

إذا دخل جزء من الثريا داخل القبة، تُراجع المساحة المتاحة عند مستوى ذلك الجزء، لأن العرض الداخلي يتغيّر مع الانحناء. وقد يحتاج الجسم إلى النزول أسفل حافة القبة ليظهر بوضوح من المدخل ومن أماكن الجلوس.

يساعد رسم جانبي يجمع القبة والثريا على تحديد حجم الجسم وطول التعليق؛ فزيادة عمق القبة قد تستدعي سلسلة أطول دون أن تستدعي تكبير الثريا نفسها.

للاستزادة: 1 · المصادر في نهاية الدليل

الفصل الأول / بعين المصمّم

عند الدرج: حضور يتغيّر مع الحركة



تكوين واحد، زوايا متعددة

تدرّج المعلّقات يرافق امتداد الفراغ.

فراغ حول القطعة يتيح قراءة شكلها.

تُراجع الرؤية من الأسفل ومن البسطة.

Masiero · Bōzu · ص ٢٥

تُرى ثريا الدرج من الأسفل، ومن البسطات، وأثناء الصعود والنزول. لذلك يرتبط اختيارها بعرض الفراغ الصافي بين الدرج والدرابزين، وارتفاعه، ومواقع المشاهدة.

يمكن لفراغ طويل وضيق أن يستوعب تكويناً رشيقاً ممتداً رأسياً، بينما يسمح الفراغ الأوسع بدراسة ثريا ذات أذرع أو طبقات أكثر انتشاراً. وتتيح المعلّقات المتدرجة توزيع الحضور على عدة مستويات؛ وهو اتجاه يُستخدم أيضاً في تصميم إنارة السلالم متعددة الطوابق.

قارن عرض القطعة بالمساحة المتاحة حولها على امتداد منطقة التعليق، وراجع بعدها عن الدرابزين والبسطات. وإذا امتد أي جزء فوق مسار المشي، يُراجع الخلوص فوق الدرجات والبسطات الواقعة تحته، وفق متطلبات المشروع.

اطلب مشاهدة التكوين على رسم يضم الطابقين. فقد تبدو القطعة متوازنة من المدخل، ثم تظهر مرتفعة أكثر من اللازم أو قريبة من العين عند البسطة العلوية. وتتكامل معها إنارة تُظهر حواف الدرج ومسار الحركة بوضوح.

للاستزادة: 1 · المصادر في نهاية الدليل

الفصل الأول / بعين المصمّم

في المدخل: الانطباع الأول



مدخل مرتفع تتناسب معه ثريا كبيرة، مع بقاء محور الدخول ومسار الحركة واضحين. تصوّر توضيحي.

ابدأ بتحديد المساحة التي ستؤطّرها الثريا: حدود البهو، ومحور الدخول، وعلاقتها بالأبواب والأعمدة والأثاث. في المدخل المفتوح على الصالة، يساعد هذا التحديد على اختيار حجم يخدم منطقة الاستقبال.

في المدخل ذي السقف المنخفض، يمكن لقطعة قليلة الارتفاع أن تمنح حضوراً واضحاً مع الحفاظ على مساحة المرور. أما المدخل المزدوج الارتفاع، فيتيح دراسة جسم أطول أو متعدد الطبقات، يتناسب مع امتداد الفراغ.

راقب الثريا من عتبة الباب، ومن داخل المنزل، ومن الطابق العلوي إن وُجد. وإذا كانت خلفها نافذة مرتفعة، فادرس علاقتها بإطار النافذة أيضاً. ويُراجع موقعها وارتفاعها مع فتح الأبواب ومسارات الحركة.

قبل اعتماد الحجم

اطلب مقارنة مقاسين أو ثلاثة على مخطط أفقي لتقييم العرض، ورسم جانبي لتقييم الارتفاع والتعليق. تُظهر هذه المقارنة كيف تتغير العلاقة بالمكان، وتساعد على اتخاذ قرار أدق من الاعتماد على صورة المنتج وحدها.

للاستزادة: 1 · المصادر في نهاية الدليل

الفصل الأول / بعين المصمّم

تناغم القطع

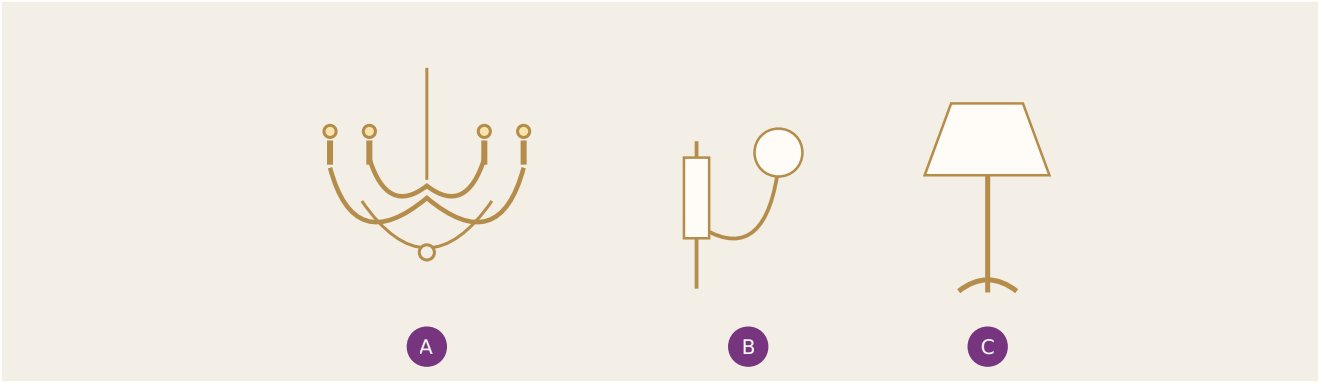

انحناءة مشتركة تربط A الثريا، وB الإنارة الجدارية، وC مصباح الطاولة، مع اختلاف حجم كل قطعة.

تكتمل شخصية الغرفة من العلاقة بين وحدات الإنارة فيها. الثريا، والأباليك، ومصابيح الطاولة تُرى معاً، ويؤثر حجم كل منها وشكلها وتشطيبها في المشهد العام.

يمكن اختيارها من مجموعة واحدة تمنح المكان وحدة واضحة، أو الجمع بين تصاميم مختلفة تربطها تفاصيل مشتركة. ويتيح تنسيق الطرز والخامات مجالاً للتعبير عن شخصية المكان.

اختر ما يجمعها

ابحث عن رابط يمكن للعين أن تلتقطه: انحناءة تتكرر، أو شكل زجاج متقارب، أو لون معدن، أو تفصيل زخرفي. يمكن لهذا الرابط أن يظهر بدرجات مختلفة في كل قطعة.

في مجلس كلاسيكي، مثلاً، قد تتجاوب انحناءات الأباليك مع أذرع الثريا، بينما تضيف مصابيح الطاولة ظلالاً قماشية أكثر هدوءاً. وفي مساحة معاصرة، يمكن لكرات زجاجية معلّقة أن تتناغم مع وحدات جدارية مستديرة، مع اختلاف الأحجام وطريقة التكوين.

وزّع الحضور

حدّد القطعة التي تريد أن تبدأ بها العين، ثم اختر ما يكمّلها. إذا كانت الثريا غنية بالتفاصيل، يمكن للأباليك أن تردّد بعض ملامحها بتكوين أخف. وإذا كانت الثريا بسيطة، فقد تمنح مصابيح الطاولة أو الإنارة الجدارية مساحة أكبر للتعبير.

وفي الغرف الرسمية المتناظرة، يمكن لتكرار الأباليك من المجموعة نفسها أن يعزّز انتظام الجدران. يتحدد مقدار التكرار بحسب العمارة والأثاث والأجواء المرغوبة.

للاستزادة: 1, 2 · المصادر في نهاية الدليل

الفصل الأول / بعين المصمّم

التشطيبات والمساحات المفتوحة



Brushed: تشطيب تظهر فيه خطوط دقيقة متوازية. الصور توضيحية؛ اللون لا يحدّد المعدن الأساسي، وتبقى العيّنة الفعلية مرجع الاعتماد.

التشطيبات: قارنها جنباً إلى جنب

يمكن الجمع بين أكثر من تشطيب معدني ضمن تكوين مدروس، مع تكرار أحدها في تفاصيل أخرى بالغرفة، مثل مقابض الأبواب أو إطار المرآة.

عند الرغبة في تطابق التشطيبات، اطلب عينات فعلية؛ فتسميات مثل «ذهبي» أو «نحاسي معتّق» قد تشير إلى درجات مختلفة بين المصنّعين. قارن اللون واللمعان وملمس السطح تحت إضاءة قريبة من إضاءة المكان.

في المساحات المفتوحة

راجع القطع التي تظهر ضمن مجال النظر نفسه. فقد تُرى ثريا الطعام مع معلّقات المدخل وأباليك الجلسة في لحظة واحدة. امنح كل منطقة حضورها، وحافظ على رابط بينها من خلال الشكل أو التشطيب أو تكرار إحدى الخامات.

وقبل اعتماد الاختيارات، اجمع صور القطع في لوحة واحدة مع الأثاث والتشطيبات، وأظهر أبعادها بوضوح. يساعدك ذلك على ملاحظة التكرار الزائد، أو اختلاف الأحجام، أو غياب الرابط قبل الشراء.

للاستزادة: 11 · المصادر في نهاية الدليل

الفصل الأول / بعين المصمّم

حين يضيء التصميم



القطعة مضاءة



القطعة مطفأة

عند تشغيل الإنارة، يصبح الضوء جزءاً من تصميم القطعة: يظهر بريق الكريستال، وتتغيّر قراءة الزجاج، وتمتد الانعكاسات والظلال إلى محيطها. لذلك تشمل المعاينة شكل القطعة نفسها، وما تضيئه، وكيف تبدو من الأماكن التي ستُستخدم فيها الغرفة.

تأمّل القطعة وهي مضاءة

في الثريات ذات المصابيح الظاهرة، يدخل شكل المصباح وحجمه وسطوعه ضمن المشهد. وفي القطع الزجاجية أو الفوانيس المفرّغة، تأمّل توزيع الضوء على الجسم وما يظهر حوله من نقوش أو انعكاسات.

اطلب تجربة القطعة بالمصابيح المقترحة للاستخدام الفعلي؛ فتغيير مصدر الضوء قد يغيّر النتيجة التي أعجبتك في المعرض.

لون الضوء وألوان المكان

يؤثر لون الضوء في الأجواء وفي مظهر الخشب والحجر والأقمشة والمعادن. وللمقارنة بين درجتين دافئتين، يمكن تجربة ٢٧٠٠ كلفن و٣٠٠٠ كلفن؛ الأولى تبدو أدفأ، بينما تمنح الثانية بياضاً أصفى نسبياً مع بقائها ضمن الضوء الدافئ. اختبرهما على عينات من تشطيبات المكان قبل الاختيار.

وتبقى جودة إظهار الألوان خاصية مستقلة عن درجة دفء الضوء. فقد يختلف مصدران بدرجة الكلفن نفسها في إظهار لون القماش أو الطعام أو البشرة. وعندما تكون دقة الألوان مهمة، يُعدّ مؤشر CRI بقيمة ٩٠ أو أعلى نقطة بداية جيدة للمقارنة، مع معاينة الخامات فعلياً.

للاستزادة: 12, 13 · المصادر في نهاية الدليل

الفصل الأول / بعين المصمّم

ما يرسمه الضوء



الفانوس مطفأً ومضاءً: يمتد أثر التفريغ إلى الجدار. تصوّر توضيحي، والنتيجة الفعلية تتبع مصدر الضوء والموقع.

الظلال في تصميم الإنارة

يمتد أثر قطعة الإنارة إلى ما ترسمه حولها. تكشف الظلال عمق الزخرفة وملمس السطح، وقد تحوّل فانوساً مفرّغاً إلى مشهد من الضوء والنقش على الجدار أو السقف.

مساحة تستقبل النقش

يظهر أثر الفانوس بوضوح أمام جدار هادئ التفاصيل. أما الخلفية الغنية بالنقوش، فقد تتداخل مع ظلاله وتزيد ازدحام المشهد. تأمّل القطعة والسطح الذي يستقبل ضوءها معاً، وحدّد أين تريد أن يظهر هذا الأثر.

يتغيّر شكل الظل وحدّته بحسب فتحات القطعة، وحجم مصدر الضوء وموضعه، والمسافة إلى الأسطح. لذلك اطلب معاينة الفانوس بالمصباح المقترح، وراجع أثره عند ارتفاع تعليق قريب من الاستخدام الفعلي.

جمال يرافق الاستخدام

قد تمنح الظلال المكان خصوصية، لكن يبقى وضوح الوجوه والطاولة ومسار الحركة مهماً. تساعد الإنارة العامة أو ضوء القراءة على موازنة المشهد عند الحاجة، دون إلغاء حضور الفانوس.

انظر إلى النتيجة من المدخل ومن مكان الجلوس، مع تشغيل بقية مصادر الإنارة. فالاختيار يشمل جمال القطعة، وما يرسمه ضوؤها في المكان.

للاستزادة: 17 · المصادر في نهاية الدليل

الفصل الأول / بعين المصمّم

راحة العين وتغيير الأجواء

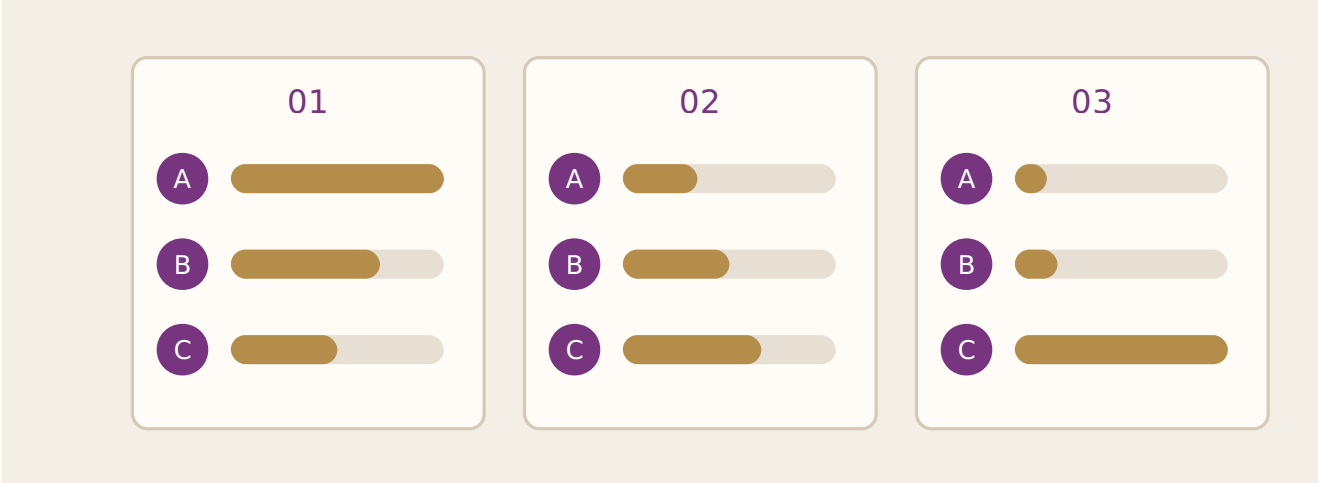

A الثريا. B الإنارة الجدارية. C الإنارة الوظيفية. ثلاثة أمثلة لتوازن المجموعات، دون نسب تعتيم إلزامية.

راحة العين من مكان الجلوس

انظر إلى القطعة من مستوى العين أثناء الجلوس والوقوف، ومن البسطة العلوية إذا كانت عند الدرج. راقب المصابيح المكشوفة وانعكاساتها في المرايا والأسطح اللامعة؛ فالوهج قد يأتي مباشرة من المصدر أو يظهر منعكساً في مجال النظر.

إذا احتجت إلى تضييق عينيك أو إبعاد نظرك، فراجع مع المختص سطوع المصدر، وموضعه، وطريقة حجبه أو نشر ضوئه. المهم أن تبقى القطعة مريحة من مواقع الاستخدام اليومية.

التعتيم: مساحة لتغيير الأجواء

يتيح خفض شدة الضوء تعديل حضور الثريا بحسب الوقت والمناسبة. يمكن أن تكون أكثر إشراقاً أثناء استقبال الضيوف، ثم أخف في جلسة مسائية، مع إبقاء الإنارة اللازمة للحركة أو القراءة.

قبل الشراء، تأكّد من قابلية المصابيح أو مشغّلات الإنارة للتعتيم وتوافقها مع جهاز التحكم المقترح. واطلب تجربة مستويات مختلفة، خصوصاً الإضاءة المنخفضة، للتأكد من سلاسة الانتقال واستقرار الضوء دون وميض ظاهر.

جرّب المشهد كاملاً

شاهد الثريا مع الأباليك والإنارة المعمارية، ثم جرّب تشغيل كل مجموعة على حدة. تساعد دوائر التحكم المنفصلة على ضبط التوازن بينها، وتمنحك أكثر من جوّ للغرفة نفسها.

للاستزادة: 14, 15 · المصادر في نهاية الدليل

الفصل الأول / بعين المصمّم

قبل أن تختار

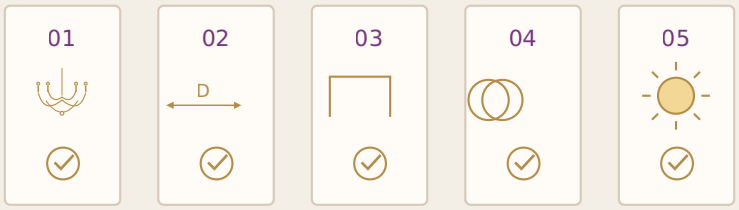

الشخصية • المقاس • الموقع • التناغم • المشهد المضاء

بعد أن تتعرّف إلى الطابع الذي يعبّر عن ذوقك، وتحدّد الحجم والتكوين المناسبين، تصبح المقارنة بين القطع أكثر وضوحاً. قبل اعتماد اختيارك، راجع هذه الأسئلة على ضوء المكان الذي ستعيش فيه القطعة:

هل تعبّر عن شخصية المكان؟

حدّد ما يربطها بالعمارة والأثاث: خطوطها، أو خاماتها، أو تفاصيلها الحرفية. تخيّل حضورها ضمن الغرفة كاملة.

هل تأكّدت من أبعادها؟

راجع العرض، وارتفاع الجسم، والطول الكلي بعد التعليق. وفي التكوينات المتعددة، احسب المساحة التي تشغلها المجموعة مع الفراغات بين عناصرها.

هل موقعها وارتفاعها مناسبان؟

افحص علاقتها بالطاولة أو القبة أو فراغ الدرج، وراجع الرؤية من المدخل ومن أماكن الجلوس. تأكّد من ملاءمتها لمسارات الحركة وفتح الأبواب.

هل تنسجم مع بقية الإنارة؟

اجمع صور الثريا والأباليك ومصابيح الطاولة التي ستظهر معاً. راجع الرابط بينها وتوازن أحجامها، وقارن عينات التشطيبات إذا كنت ترغب في تطابقها.

هل رأيتها مضاءة؟

شاهدها بمصدر الضوء المقترح، ومن مستوى العين أثناء الاستخدام. تأمّل ظهور الزجاج والكريستال، وألوان الخامات المحيطة، والانعكاسات والظلال، وراحة النظر.

للاستزادة: 1, 10, 14 · المصادر في نهاية الدليل

الفصل الأول / بعين المصمّم

من الاختيار إلى الاعتماد



المخطط والخامات وتفاصيل القطعة ضمن مراجعة واحدة. صورة من موقع سيف الجزيرة.

هل تخدم أجواء الاستخدام؟

حدّد ما ستضيئه القطعة وما ستكمله الإنارة الأخرى. وإذا رغبت في تغيير الأجواء، تأكّد من إمكان التحكم بالمجموعات بصورة منفصلة، ومن توافق التعتيم وتجربته عملياً.

هل تفاصيل الاختيار واضحة ومكتوبة؟

احتفظ بصورة أو رسم للقطعة المختارة، مع المقاسات والتشطيب ونوع الزجاج ومواصفات مصدر الضوء والتحكم. وفي القطع المصمّمة حسب الطلب، اعتمد الرسم والعينات المتفق عليها قبل بدء التصنيع.

خذ معك إلى المعرض صور المكان، ومخطط توزيع الأثاث، وارتفاع السقف النهائي، وعينات التشطيبات المتاحة. تمنح هذه التفاصيل المختص أساساً أوضح لمساعدتك، وتجعل اختيارك أقرب إلى النتيجة التي تتخيّلها.

للاستزادة: 1, 15 · المصادر في نهاية الدليل

تفاصيل تصنع القيمة



صفيحة نحاس أصفر بنقش مستلهم من الزخرفة المغربية. تصوّر توضيحي للتفاصيل.



تفصيل الأونيكس والمعدن في Honicé من Masiero. ص ٢١٦.

تظهر قيمة قطعة الإنارة في خامتها وطريقة صنعها والعناية بتفاصيلها. ابدأ بمعرفة المعدن الأساسي والتشطيب المطبّق عليه؛ فاللون الذهبي قد يكون لون النحاس الأصفر نفسه، أو تشطيباً على معدن آخر، ولكل خيار خصائصه ومتطلبات العناية به.

تأمّل دقة الوصلات، وجودة الحواف، وانتظام التشطيب، واسأل عن نوع الزجاج أو الكريستال المستخدم. وفي القطع الحرفية، تعرّف إلى المراحل المنفّذة يدوياً، مثل التشكيل والنقش والتفريغ، وما تضيفه خبرة الصانع إلى التكوين.

وتكتمل المقارنة بمعرفة طريقة التنظيف، وإمكانية استبدال الأجزاء، والخدمات المتاحة بعد الشراء. هذه التفاصيل تساعدك على فهم الفروق بين قطعتين متشابهتين في الصورة ومختلفتين في الصنع.

للاستزادة: 3, 11 · المصادر في نهاية الدليل

لكل مكان إنارته



غرفة النوم: ضوء مستقل بجانب السرير. Posy، Masiero، ص ١٧٨.



الطعام: تكوين فوق الطاولة. Bōzu، Masiero، ص ٢٧.



المجلس: ثريا تمنح الجلسة مركزاً بصرياً. Purcell — Iris Cristal.

ابدأ بما يحدث داخل الغرفة، ثم اختر وحدات الإنارة التي تخدمه. في المجلس، يمكن للثريا أن تمنح المكان حضوره، وتكملها الأباليك أو الإنارة المعمارية لإظهار الجدران وتوفير أجواء مريحة للجلوس. فوق طاولة الطعام، اهتم بوصول الضوء إلى سطحها ووضوح الوجوه حولها.

وفي غرفة النوم، تفيد إضاءة مستقلة بجانب السرير للقراءة، مع تحكم يسهل الوصول إليه. أما المداخل والدرج، فتحتاج إلى وضوح مسار الحركة وحواف الدرج، إلى جانب القطعة الزخرفية التي تستقبل النظر.

تتعاون هذه المصادر لتوفير إنارة عامة، وضوء للأنشطة، وإبراز للتفاصيل المختارة. لذلك ثبّت توزيع الأثاث ومواقع الاستخدام قبل اعتماد نقاط الكهرباء، وحدّد المجموعات التي ترغب في تشغيلها بصورة مستقلة.

للاستزادة: 1, 2 · المصادر في نهاية الدليل

الفصل الثالث / دليل الإنارة

المداخل والدرج والفراغات المرتفعة



الفراغ المرتفع: مجموعة عناصر تتجاوب مع امتداد العمارة. Nimbus A01 — Iris Cristal.



الدرج: تكوين رأسي يُرى من البسطة ومن الأسفل. Valentina — Iris Cristal.



المدخل: تُراجع الثريا مع محور الباب وارتفاع البهو. Royal Deluxe — Iris Cristal.

تحتاج هذه الأماكن إلى قراءة الضوء مع الحركة. في المدخل، ترتبط الثريا بمحور الدخول وحدود البهو؛ وعند الدرج، يتغيّر حضورها مع الصعود والوصول إلى البسطة. أما الفراغ المرتفع، فيتيح دراسة تكوين ممتد أو مجموعة عناصر موزّعة على مستويات.

ابدأ بمخطط يوضح الأبواب والدرج والدرابزين، ثم راجع التكوين على رسم جانبي. حدّد أدنى نقطة بعد التعليق، والمساحة المحيطة بالقطعة، وطريقة الوصول إليها للتنظيف والصيانة.

وتبقى إنارة مسار الحركة وحواف الدرج جزءاً من الاختيار؛ فالقطعة الزخرفية تتكامل مع المصادر التي تساعد على رؤية المكان واستخدامه براحة.

للاستزادة: 1, 10 · المصادر في نهاية الدليل

الضوء في تفاصيله

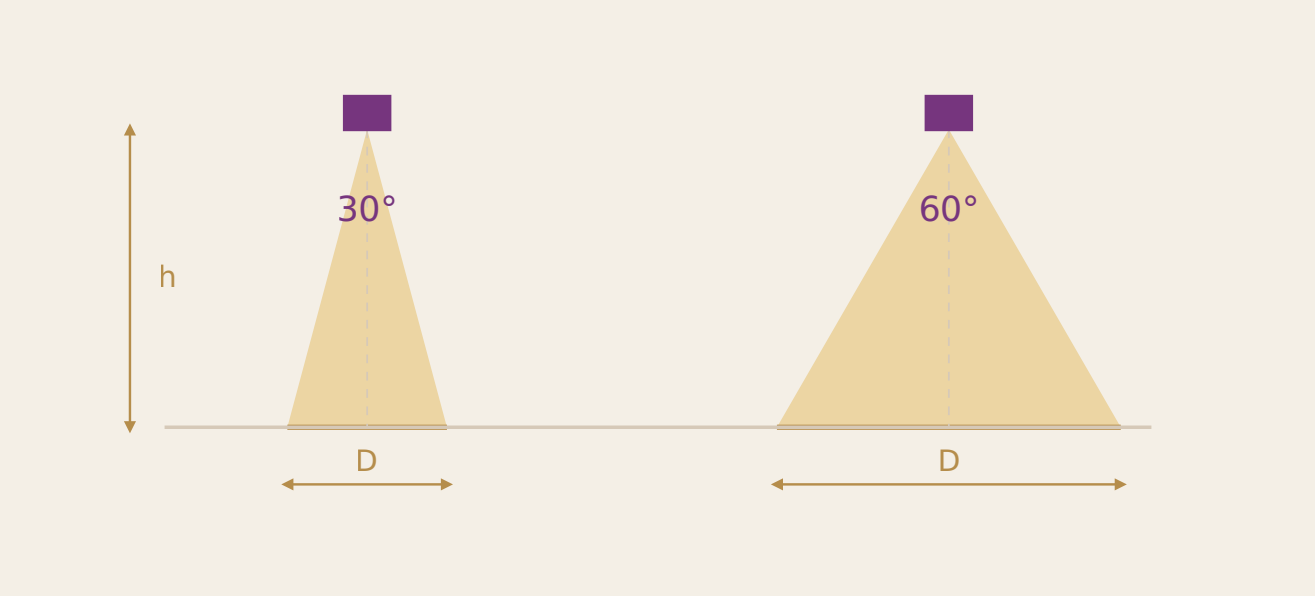

عند المسافة نفسها h، يغطي شعاع ٦٠° قطراً أكبر من شعاع ٣٠°. رسم هندسي مبسّط، وليس خريطة لشدة الإضاءة.

تساعدك قراءة بعض المواصفات على اختيار الضوء المناسب. اللومن يعبّر عن كمية الضوء الصادرة، بينما يشير الواط إلى القدرة الكهربائية المستهلكة. ويتأثر الضوء الذي يصل إلى الطاولة أو الجدار بزاوية انتشاره والمسافة إلى السطح؛ فالشعاع الضيق يركّز الضوء، والواسع يغطي مساحة أكبر عند المسافة نفسها.

وتصف درجة الكلفن دفء الضوء أو برودته، بينما يساعد مؤشر CRI على تقييم دقة إظهار الألوان. قارن هذه الخصائص مع الاستخدام المطلوب، وراحة العين، والخامات المحيطة.

وإذا أردت التعتيم، تأكّد من توافق المصابيح أو المشغّلات مع جهاز التحكم. وللمساحات الكبيرة أو الأسقف العالية، تساعد دراسة توزيع الضوء على تحديد القدرة والعدد والمواقع المناسبة.

للاستزادة: 12, 13, 15, 16 · المصادر في نهاية الدليل

بعين المصمّم: نماذج مختارة / 01

الأذرع والطبقات

قد تمنح ثريتان المكان حضوراً كلاسيكياً، لكن تختلف طريقة بناء هذا الحضور: امتداد الأذرع حول محور، أو تجمّع التفاصيل في جسم متدرّج.



Manacor Basket

Iris Cristal

الفكرة: تجتمع الطبقات والتفاصيل الكريستالية في جسم متدرّج ممتلئ، فتقرأ العين الكتلة قبل التفاصيل.

في المكان: يمكن دراستها لمجلس رسمي أو بهو يحتاج إلى نقطة جذب مركزية واضحة.

قبل الاختيار: قارن حضورها البصري بحجم الغرفة؛ كثافة الجسم تؤثر في قراءة المقاس.

Classic 2024 · pp. 14



Statua 52 Ovale

Lavai

الفكرة: أذرع متفرعة وطبقات صاعدة تمنح الجسم امتداداً واضحاً، مع تفاصيل زجاجية غنية.

في المكان: تستحق الدراسة لبهو مرتفع أو قاعة واسعة تسمح بقراءة كامل التكوين.

قبل الاختيار: راجع الطول والعرض معاً، ووضوح الأذرع أمام الخلفية، وطريقة الوصول للتنظيف.

Lavai catalogue · pp. 10–11

قراءة تصميمية للنماذج المصوّرة؛ تُراجع المقاسات والتعليق ومصدر الضوء وفق القطعة المختارة والمكان.

بعين المصمّم: نماذج مختارة / 02

اللون والخط

تتغيّر شخصية الثريا بتغيّر خطوطها ولونها، حتى عندما يبقى توزيعها حول محور مركزي. تأمّل كيف تتعامل كل قطعة مع الخلفية المحيطة بها.



Zenara

Iris Cristal

الفكرة: خطوط زجاجية منحنية ولون أخضر دخاني يمنحان القطعة تعبيراً نحتياً واضحاً.

في المكان: تسمح خلفية هادئة بإبراز الشكل واللون؛ ويمكن ربط اللون بتفصيل محدود في الأثاث.

قبل الاختيار: عاين لون الزجاج مطفأً ومضاءً، واترك مسافة بصرية حول أطراف التكوين.

Infinity 2025 · pp. 24



Tribeca

Multiforme

الفكرة: أذرع واضحة ووحدات أسطوانية تعيد صياغة هيئة الثريا بإيقاع منظم وتفاصيل هادئة.

في المكان: خيار للدراسة في جلسة أو فوق طاولة، حيث يرتبط انتشار الأذرع بتوزيع الأثاث.

قبل الاختيار: راجع عرض الأذرع، ورؤية مصادر الضوء من الجلوس، وتوافق التشطيب مع المعادن المجاورة.

Multiforme 2025 · pp. 156

قراءة تصميمية للنماذج المصوّرة؛ تُراجع المقاسات والتعليق ومصدر الضوء وفق القطعة المختارة والمكان.

بعين المصمّم: نماذج مختارة / 03

أفقي أم رأسي؟

اتجاه التكوين يغيّر علاقته بالمكان. قد يتبع قطعة أثاث طويلة، أو يشغل امتداداً رأسياً؛ ويبدأ الاختيار من الشكل المتاح حوله.



Naxos

Iris Cristal

الفكرة: عناصر ملتوية تتدلّى حول قاعدة دائرية وتبني جسماً رأسياً له حركة بصرية واضحة.

في المكان: قد يناسب تكويناً مركزياً في فراغ يسمح بارتفاع الجسم وقراءة تفاصيله من الجوانب.

قبل الاختيار: راجع أدنى نقطة بعد التعليق، وقرب العناصر من مجال النظر، وإمكان الوصول إليها للصيانة.

Infinity 2025 · pp. 50



Polaris

Multiforme

الفكرة: تكوين مستطيل بعناصر زجاجية متدلية؛ يرتبط حضوره بالامتداد الأفقي والتكرار.

في المكان: يمكن دراسته فوق طاولة مستطيلة أو جزيرة، مع تنسيق محوره مع سطح الاستخدام.

قبل الاختيار: قارن طول الجسم وعرضه بالطاولة، ثم راجع التدلّي وخلوص النظر بين الجالسين.

Multiforme 2025 · pp. 164

قراءة تصميمية للنماذج المصوّرة؛ تُراجع المقاسات والتعليق ومصدر الضوء وفق القطعة المختارة والمكان.

بعين المصمّم: نماذج مختارة / 04

تكوين يتشكّل مع المكان

في التكوينات المؤلفة من عناصر متعددة، تصبح المسافات والارتفاعات وحدود المجموعة جزءاً من التصميم. الصور التالية تعرض ترتيبين مختلفين من الكتالوجات.



Nimbus A02

Iris Cristal

الفكرة: تجمّع من العناصر الملونة يتدرّج داخل فراغ مرتفع، مع بقاء مسافات تسمح بقراءة العناصر.

في المكان: تُدرس هذه اللغة البصرية لفراغات واسعة أو مرتفعة تحتاج إلى تكوين يتجاوب مع العمارة.

قبل الاختيار: اعتمد الحدود الكاملة للمجموعة ومستوياتها على رسم، ثم راجع أثر الضوء وخطة الصيانة.

Nimbus · Endless Collection · pp. 16–17



Selene A03

Iris Cristal

الفكرة: عناصر رشيقة موزّعة في امتداد واسع؛ يظهر الفراغ بينها بقدر ما يظهر شكلها.

في المكان: يمكن أن تتجاوب مع جلسة واسعة أو مساحة استقبال، مع ربط مركز التكوين بمركز الاستخدام.

قبل الاختيار: قارن توزيع العناصر من المدخل ومن الجلوس، وراجع ارتفاع السقف ونقاط التعليق قبل الاعتماد.

Selene · Endless Collection · pp. 16–17

قراءة تصميمية للنماذج المصوّرة؛ تُراجع المقاسات والتعليق ومصدر الضوء وفق القطعة المختارة والمكان.

للاستزادة / 01

المصادر والمراجع

للقراءة الأوسع حول التصميم والحرفة والضوء. مراجع الكتب أدناه صفحات الناشر؛ ومقترحات التناسب في الدليل إرشادات أولية تُراجع بحسب المكان والتصميم.

1 **Francis D. K. Ching & Corky Binggeli — Interior Design Illustrated**
Wiley · space, proportion and interior design

2 **Gary Gordon — Interior Lighting for Designers**
Wiley · lighting and the interior

3 **UNESCO — Engraving on metals**
Arts, skills and practices associated with engraving on metals

4 **UNESCO — Traditional Syrian glassblowing**
Handwork and the transmission of craft knowledge

5 **The Metropolitan Museum of Art — Islamic art**
Geometric patterns and decorative vocabulary

6 **Patronato de la Alhambra — Mosque lamp**
Lamp from the Alhambra's Great Mosque

7 **Museum of Islamic Art, Doha — Splendours of the Atlas**
Moroccan artistic traditions and collections

8 **Ithraeyat — Beyond the Door: Diriyah Season**
Najdi doors, ornament and local architectural references

9 **Saudi Press Agency — King Salman Charter**
Values of the King Salman Charter for Architecture and Urbanism

للاستزادة / 02

الضوء والصورة

10 **Visual Comfort — Chandelier sizing**

Practical starting points for proportions and hanging height

11 **Brass Light Gallery — Materials and care**

Base materials, finishes and maintenance questions

12 **ERCO — Light colours**

Colour temperature and atmosphere

13 **ERCO — LED colour rendering**

Colour fidelity and the appearance of materials

14 **ERCO — Quality assessment**

Visual comfort and perception

15 **Lutron — LED compatibility**

Dimming and control compatibility

16 **ERCO — Lighting technology and photometry**

Beam diameter and emitted light output

17 **ERCO — Shadow**

Direction, form and the modelling effect of shadows

الصور والرسوم

مصادر الصورة

سيف الجزيرة

الشعار وصور مختارة من موقع الشركة، وصور من كتالوج الطراز النجدي في الصفحة ١٢. تشمل الصور القطع والفوانيس ومشاهد توضيحية للتصميم والحرفة. لا تُنسب جميع المشاهد إلى مشاريع منفّذة أو ورش موثّقة.

saifaljazira.com

Masiero — Dimore 2025

صور Nappe وHonicé وBōzu وPosy؛ الصفحات المطبوعة ٢٥، ٢٧، ١٠٤–١٠٥، ١٧٨، ٢١٥–٢١٦.

Lavai وMultiforme

Statua من كتالوج Lavai، ص ١٠–١١. وTribeca وPolaris من كتالوج Multiforme 2025، ص ١٥٦ و١٦٤.

Iris Cristal

Manacor Basket: كتالوج Classic 2024، ص ١٤. Zenara وNaxos: كتالوج Infinity 2025، ص ٢٤ و٥٠. Nimbus: ص ١٠–١١ و١٦–١٧؛ Selene: ص ١٦–١٧. مشاهد Purcell وValentina وRoyal Deluxe من كتالوج Projects 2024، صفحات ملف PDF رقم ١٤ و٢٦ و٤٧.

تصوّرات أُعدّت لهذا الدليل

مشهد المدخل، ولوحة التشطيبات، وصفيحة النحاس المنقوش، ومقارنة الظلال صور مولّدة بالذكاء الاصطناعي لشرح الأفكار؛ لا تمثّل مشاريع منفّذة أو عينات منتجات معتمدة. عولجت صورتا الصفحة ٩ رقمياً لأغراض العرض.

الرسوم والمقاسات

الرسوم المتجهة تفسيرات مبسّطة، وليست مخططات تنفيذ. تُعتمد المقاسات والتثبيت والخلوص وأحمال التعليق وفق بيانات القطعة ومتطلبات المشروع.

حقوق الصور والتصاميم والعلامات لأصحابها. صور الكتالوجات لا تُنسب إلى مشاريع منفّذة لسيف الجزيرة.

saifaljazira.com · info@saifaljazira.com